www.aulaelectrica.es

Seguridad
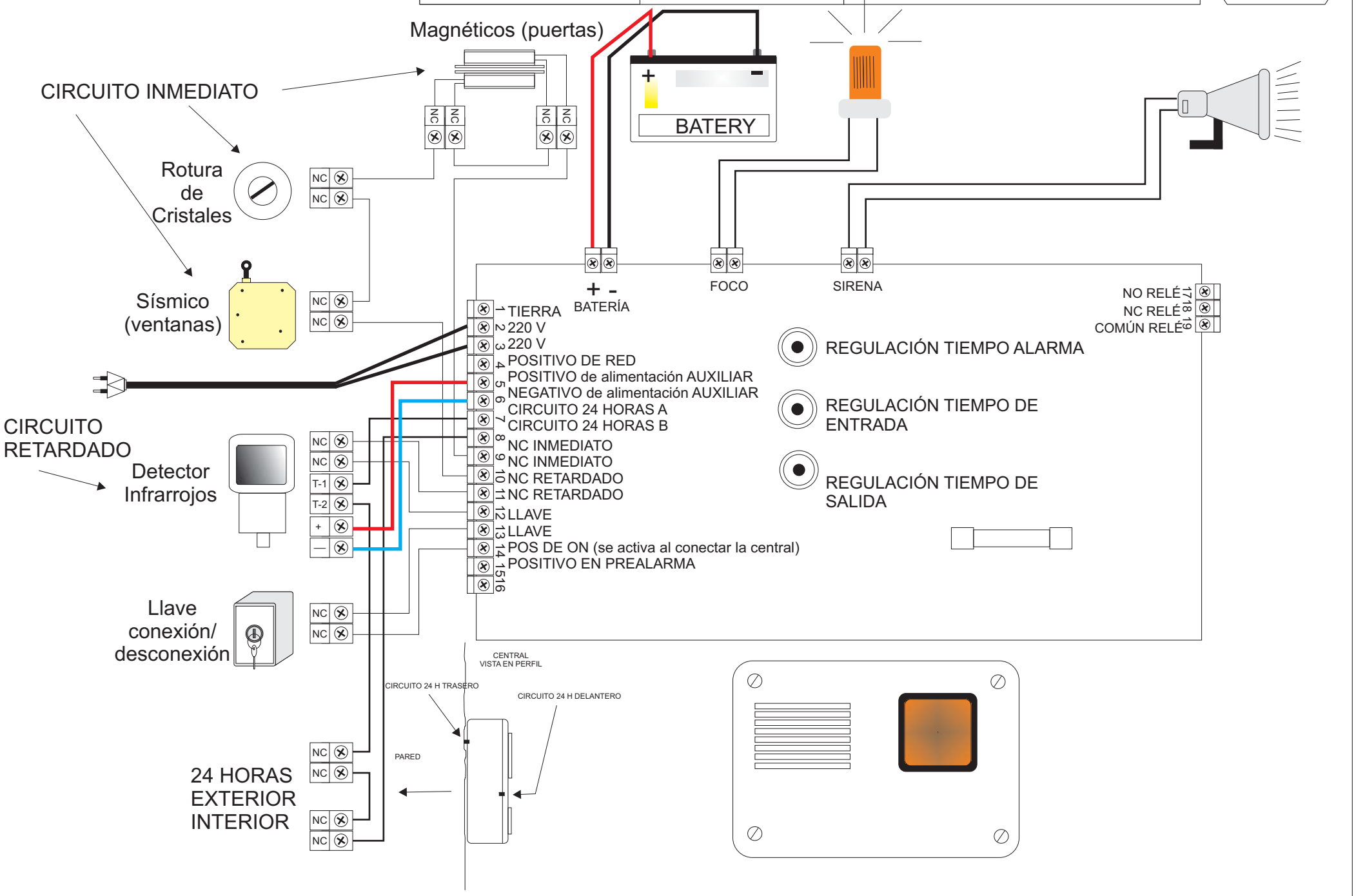
Conexionado central de exterior