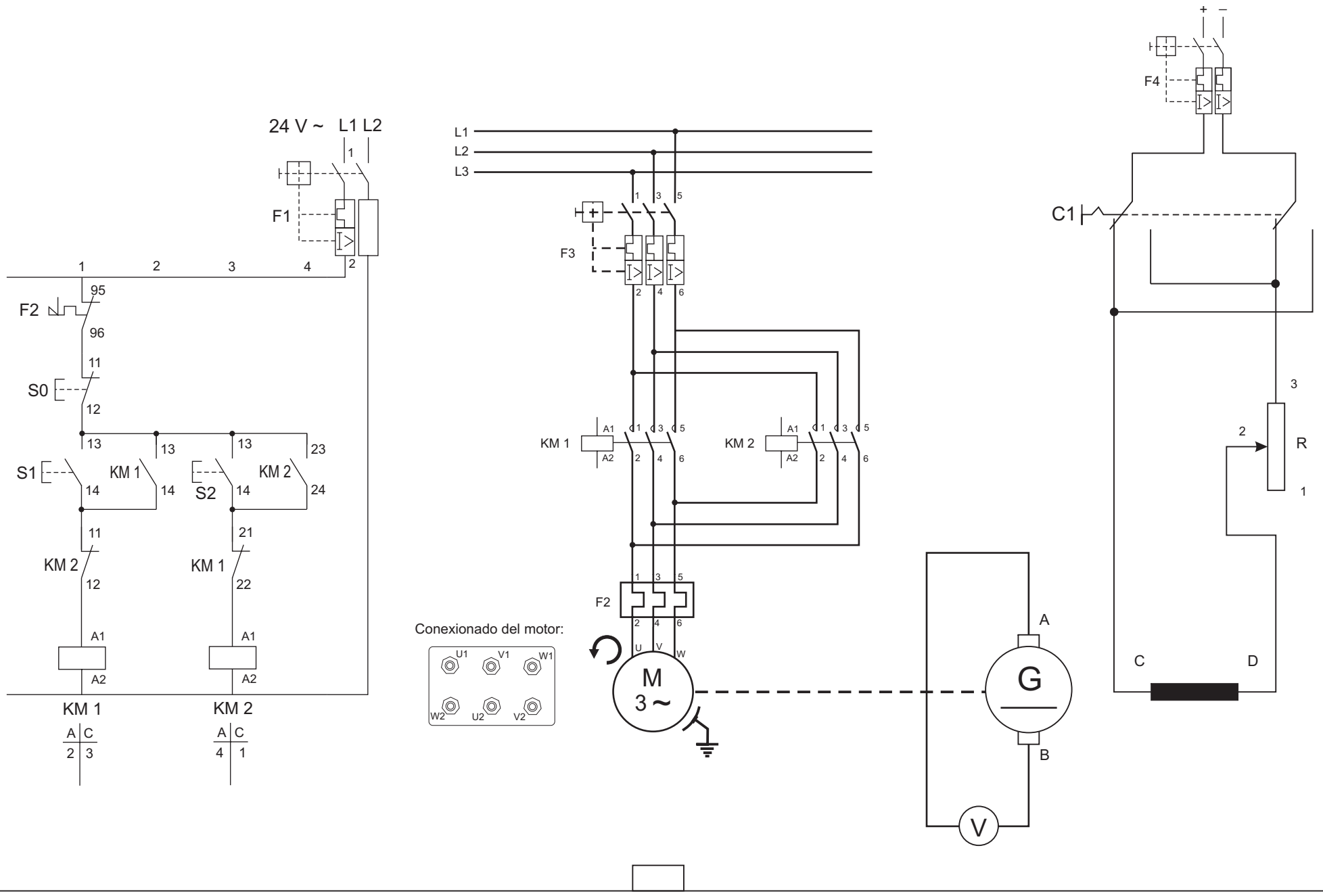
24 V ~
L1 L2
F1
F2
S0
S1
S2
KM 1
KM 2
A1
A2
A C
2 3
4 1
L1
L2
L3
F3
F4
C1
R
M
3 ~
G
V
A
B
C
D
U1 V1 W1
W2 U2 V2
Conexionado del motor:

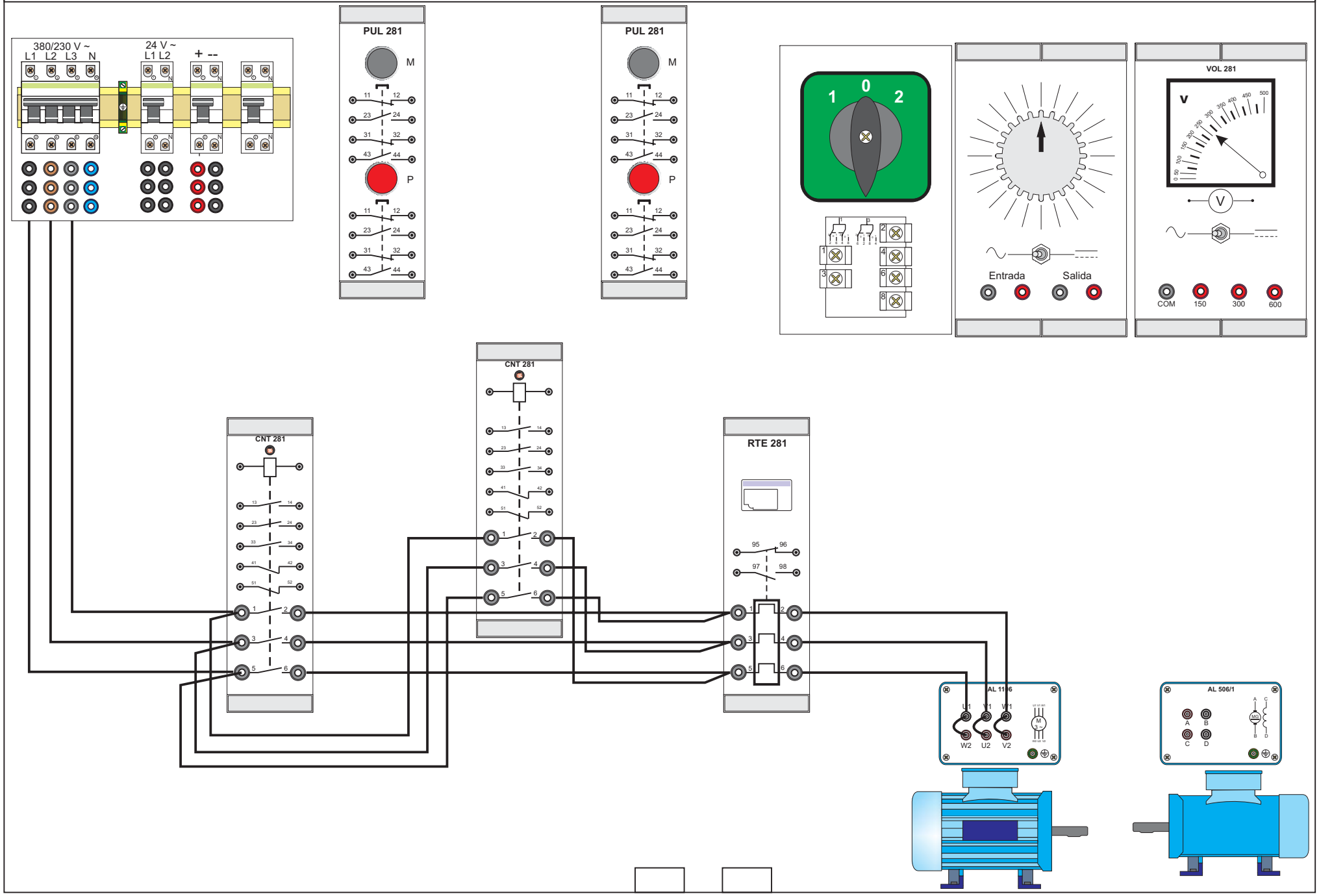
380/230 V ~
L1 L2 L3 N
24 V ~
L1 L2
+ --
PUL 281
M
P
PUL 281
M
P
1 0 2
Entrada
Salida
VOL 281
V
COM
150
300
600
CNT 281
CNT 281
RTE 281
AL 1106
U1 V1 W1
W2 U2 V2
AL 506/1
A B
C D

Explica detalladamente el funcionamiento del montaje:

Toma de datos:

Tensión excitación	Unidad	Tensión A-B	Unidad	r.p.m.	
	V		V		
	V		V		
	V		V		
	V		V		
	V		V		
	V		V		
	V		V		
	V		V		
	V		V		
	V		V		
	V		V		
	V		V		
	V		V		
	V		V		

Observaciones

Fecha inicio montaje: Fecha fin montaje: Corregido: Nota: