Domótica

Simón Vis. Cableado completo

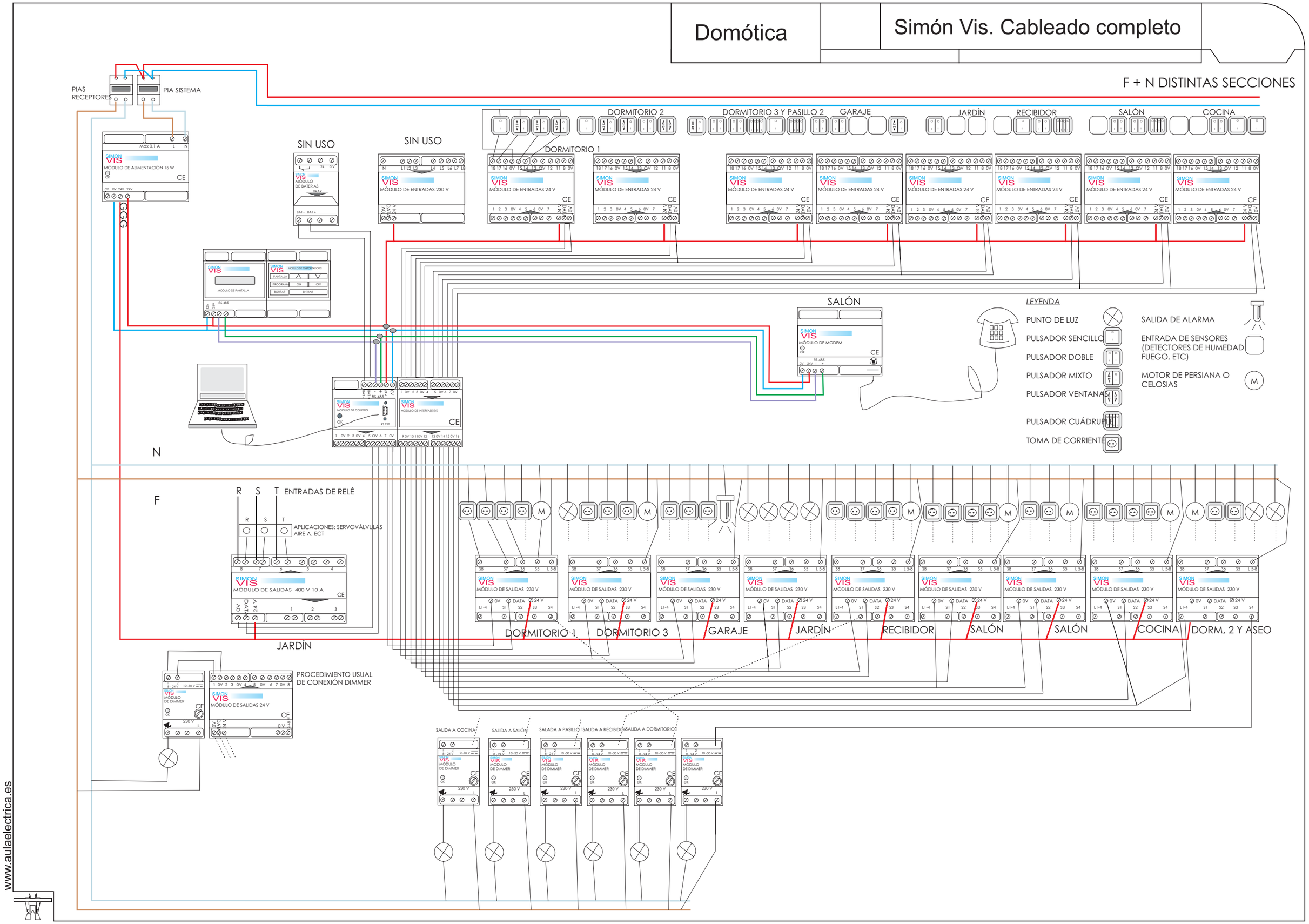

www.aulaelectrica.es